Porter Cable Drywall Sander
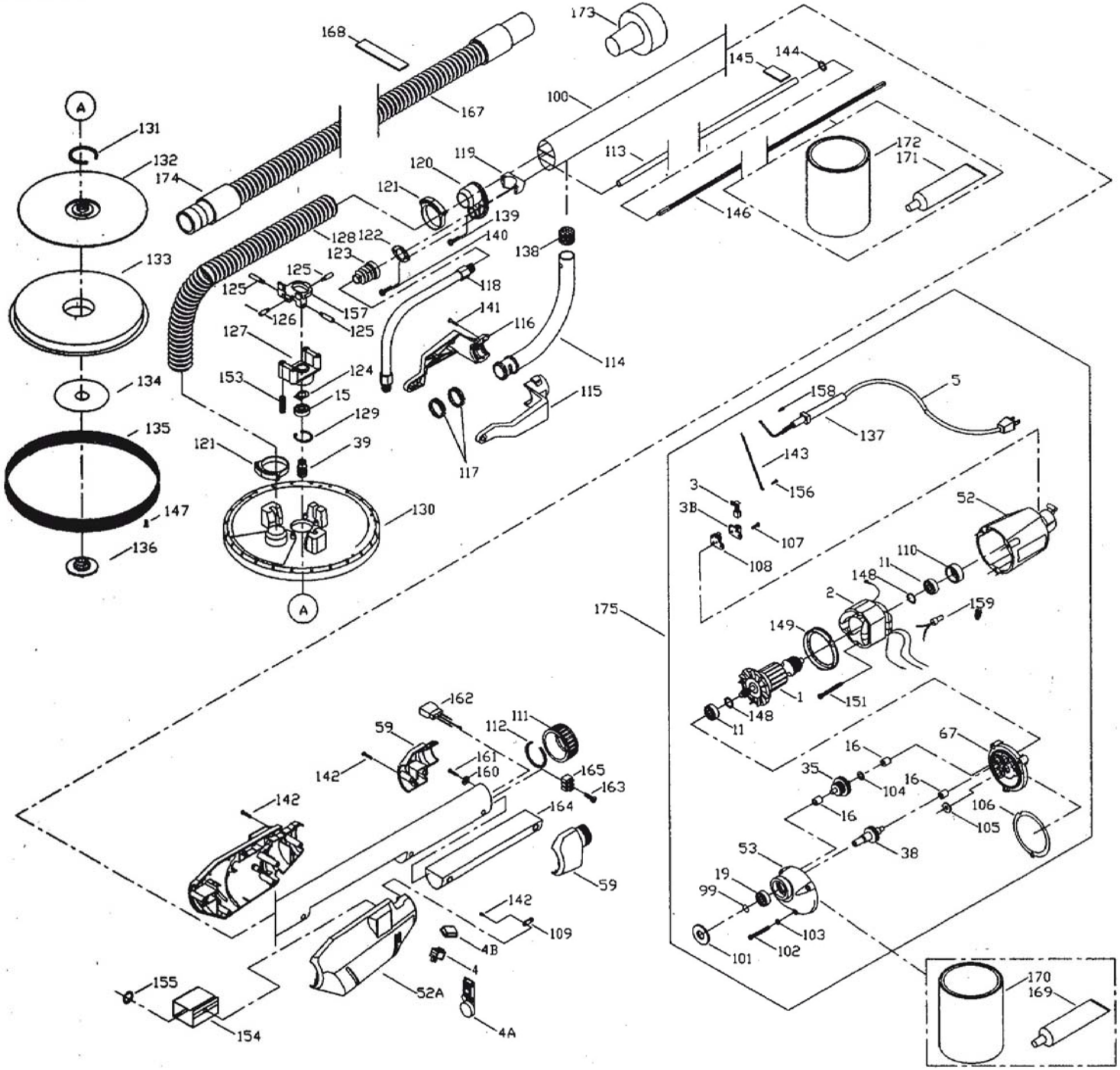
PC-7800